HOME DELUXE
WIR MACHEN ZUHAUSE

Roulements pour récipients métalliques

Modes d'emploi

Instructions de montage

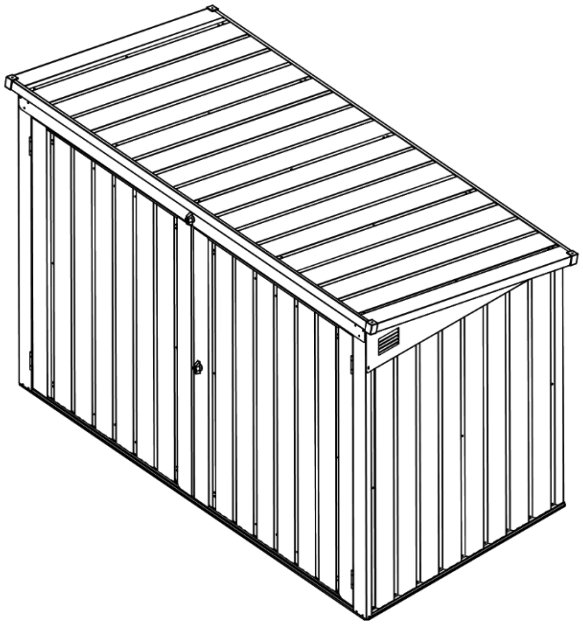

Abri pour poubelles BASURA L

Nécessite deux personnes et prend 1 à 1,5 heure pour l'installation. Montage rapide et facile

Parois renforcées par des arêtes

Disponible en différentes tailles

Numéro d'article : 20839

Avant de démarrer

Mode d'emploi

Avant de procéder à l'installation, il est important que tu contactes les autorités gouvernementales locales afin de déterminer si un permis de construire est nécessaire. Étudie et comprends le manuel de ce propriétaire. Des informations importantes et des conseils utiles rendront la construction plus facile et plus agréable.

Instructions de montage

Les instructions sont fournies dans ce manuel et contiennent toutes les informations pertinentes pour ton modèle de bâtiment. Lis toutes les instructions avant de commencer. Pendant le montage, suis attentivement la séquence d'étapes pour obtenir des résultats corrects. Remarque : cette unité nécessite environ une journée entière pour deux personnes.

Pièces

Vérifie que tu as toutes les pièces nécessaires à la construction. Sépare le contenu de la boîte par numéro de pièce pendant que tu vérifies la liste des pièces. Familiarise-toi avec la quincaillerie et les éléments de fixation pour une utilisation plus facile pendant la phase de construction. Ceux-ci sont emballés dans le carton. Note que des éléments de fixation supplémentaires ont été fournis pour plus de commodité.

Outils nécessaires

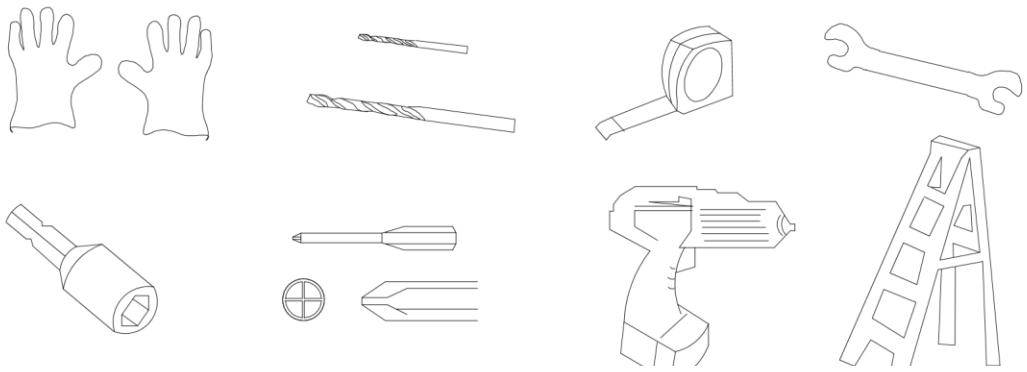

Utilise des gants résistants pour manipuler l'acier et la tôle.

Use heavy duty gloves when handling steel sheets and flashing

Planifier à l'avance

PLAN AHEAD

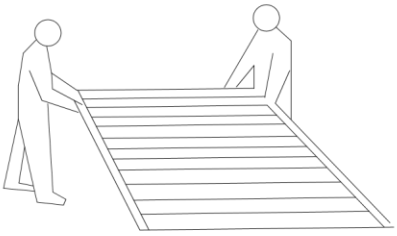

Fais attention aux conditions météorologiques :

Assure-toi que le jour choisi pour l'installation est sec et qu'il n'y a pas de vent. N'essaie pas de monter l'abri de jardin par temps venteux, car il y a un risque d'endommager les panneaux ou de blesser des personnes. Attention aux terrains humides ou boueux.

Coopération : si possible, deux personnes ou plus doivent travailler ensemble pour monter la structure. Une personne peut positionner les pièces ou les panneaux, tandis que l'autre est en mesure de manipuler les éléments de fixation et les outils.

PLANIFIER À L'AVANCE

Choix du site

- Éviter autant que possible les arbres en surplomb, car les feuilles nécessitent un nettoyage régulier et les branches cassées représentent un danger potentiel. I
- De petits arbres, des buissons ou des clôtures à proximité peuvent être utiles et servir de protection contre le vent.

Préparation du chantier

Le chantier doit être préparé de manière à ce que le sol de l'abri soit plat sur tout le pourtour et qu'un vérification à l'aide d'un niveau à bulle est nécessaire.

La base peut être construite en bois traité ou en béton afin d'éviter que l'humidité ne pénètre dans la remise. **L'abri n'est pas conçu pour être construit directement sur du gazon.** Le sol devient également boueux les jours de pluie.

Si une dalle de béton est réalisée, Il est important qu'elle descende vers les bords pour empêcher l'entrée d'eau. empêcher l'eau de s'infiltrer.
Il faut laisser le temps au béton ou au ciment de sécher avant d'y construire l'abri.

Les socles peuvent également être faits de briques, de blocs ou montés sur une dalle en béton.
Les briques ou les blocs doivent être cimentés sur des fondations en béton solides et soulevantes et le cadre de la serre doit être percé et vissé au socle.

CONSEILS IMPORTANTS :

- Trouvez quelqu'un pour vous aider : il est beaucoup plus facile avec quelqu'un de tenir les pièces, de passer les outils, etc. De même, certaines étapes nécessitent deux personnes pour soulever les structures ensemble. Ce n'est pas un travail très difficile, il conviendrait donc à la plupart des personnes en bonne santé.

- Prévoyez beaucoup de temps : la précipitation utilise souvent des erreurs et la répétition de mauvais assemblages. Si vous n'avez jamais construit d'abri auparavant, il peut s'écouler presque une journée avant que la construction ne soit soigneusement terminée.
- Ayez les bons outils à portée de main. Des vêtements de sécurité,
- comme recommandé dans la section "Outils".
- Idéalement, préparez les pièces et vérifiez qu'elles sont toutes présentes avant de commencer la construction. Posez-les sur des chiffons ou des films plastiques s'il y a un risque de rayer les pièces.
- Serrez tous les écrous avec précaution et n'en manquez aucun. Vérifiez que le cadre est bien carré et vérifiez qu'il est bien droit à l'aide d'un niveau à bulle.

NO.	PART		
			
			
40	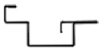	825mm	
			
	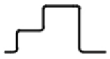		
			
49		1889mm	
			
			
15			
			
17			
			
		1080mm	
		1080mm	885mm 2
		1202mm	885mm 2
		997mm	

NO.	PART	Qté.
1	1800mm	1
2	944mm	1
2-1		1
3	1800mm	1
4L	1290mm	1
4R	1290mm	1
13	10B0mm	2
14	1095mm	1
		1
16		1
	890mm	1
18	 890mm	1
19	1790mm	1
20	1797mm	1
P1		5
P7		2
D1		2
D4		4
J1		4
32		1

		Qté.
		4
41	 1203mm	1
42	1203mm	1
43	 1203mm	1
44	 1203mm	1
48	1880mm	1
		1
50	888mm	1
51		1
52	048mm	1
53	1002mm	1
54	1oo2mm	1
29		4
29-1		4
65		1
gg		
56		

NO.	PART	Qty.
BL		1
BR		1
K2	 500mm	2
K1		2
GC		4
B1		1
B4		1
B2	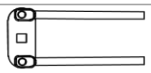	1
G6		2

NO.	PART	Qty.
F1		340
F2		30
F3		18
S2		100
S3		156
K3		1
G4		4
W1		4
G3	 235X70-600N	1

Nous attirons votre attention sur le fait que Home Deluxe GmbH ne prend en principe pas en charge les frais de montage ou de prestations artisanales - comme les frais d'électricien ou d'autres frais de spécialistes comparables.

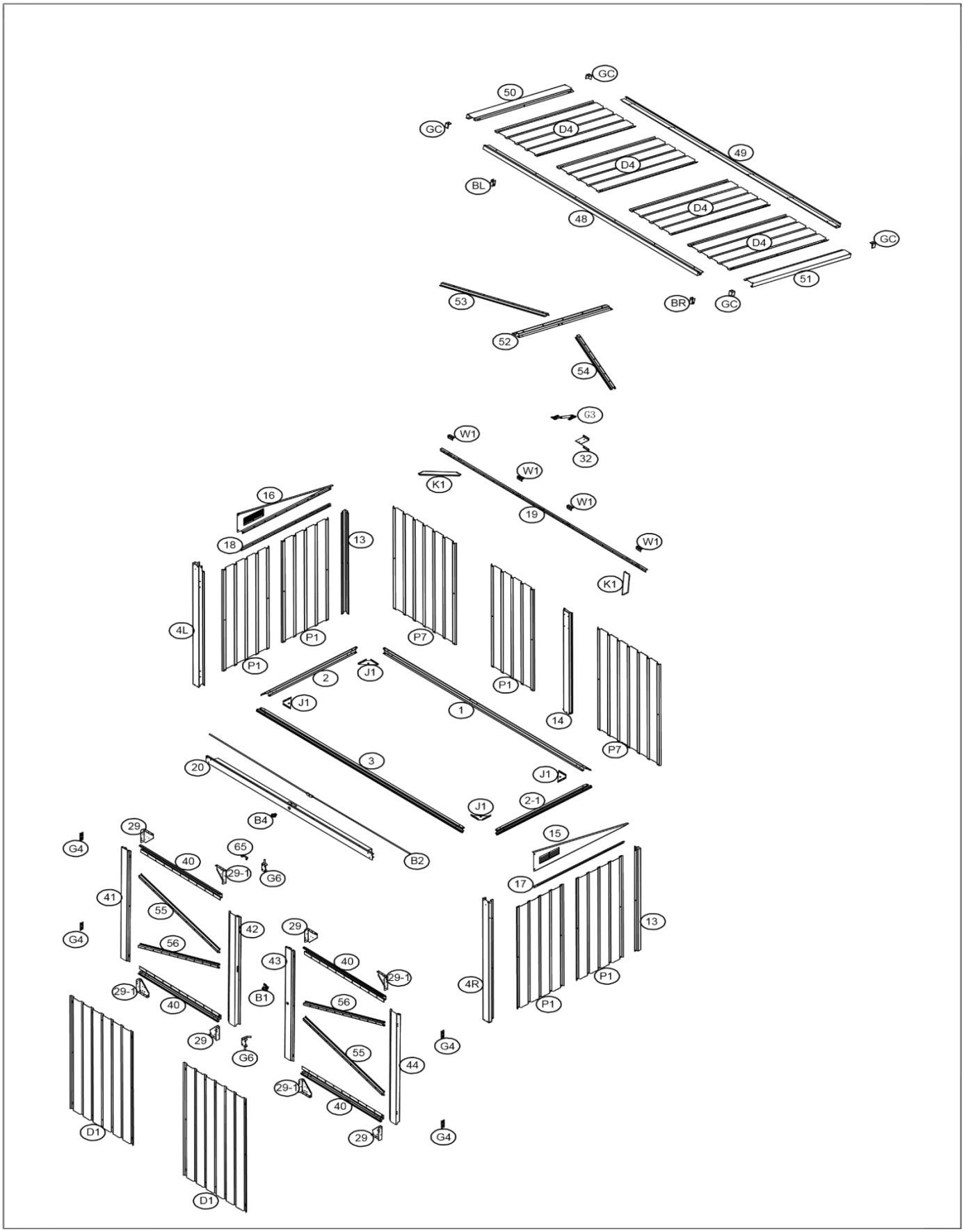
GC
50
GC
D4
49
D4
BL
D4
48
D4
GC
51
BR
GC
53
52
54
G3
W1
32
W1
K1
W1
19
W1
K1
16
18
13
4L
P1
P1
P7
P1
2
J1
J1
1
14
P7
3
20
J1
J1
2-1
B4
B2
29
G4
40
65
29-1
G6
41
55
G4
42
56
29
43
40
29-1
29-1
40
B1
56
29
G6
55
44
29-1
40
29
G4
G4
D1
D1
15
17
13
4R
P1
P1

No.	Pièce	Quantité.	N°	Pièce	Quantité.
1	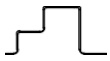	1	2	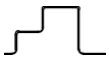	1
3	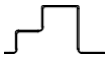	1	2-1	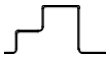	1

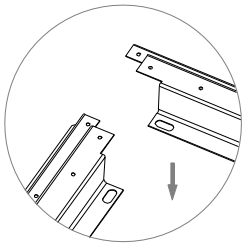

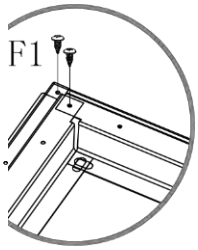

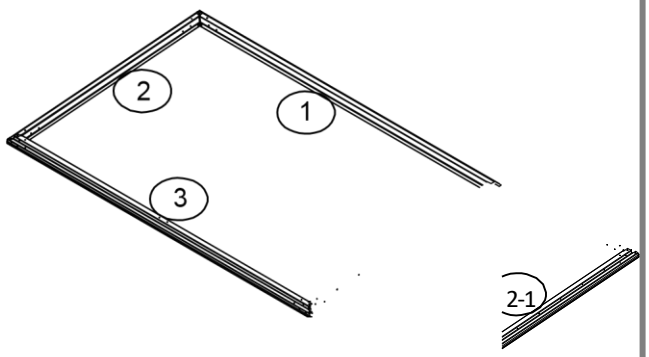

NO.	PART	Qty.
J1		4

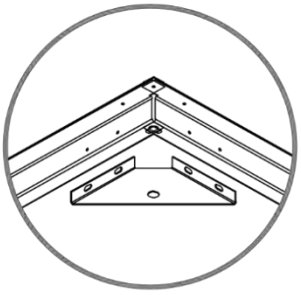

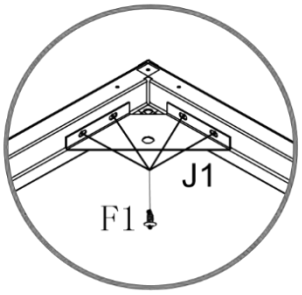

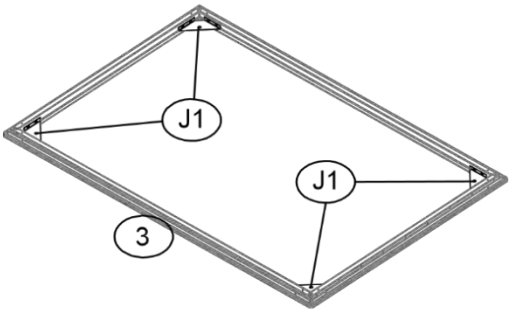

Si les diagonales sont égales, le cadre est carré

equal,the frame is square.

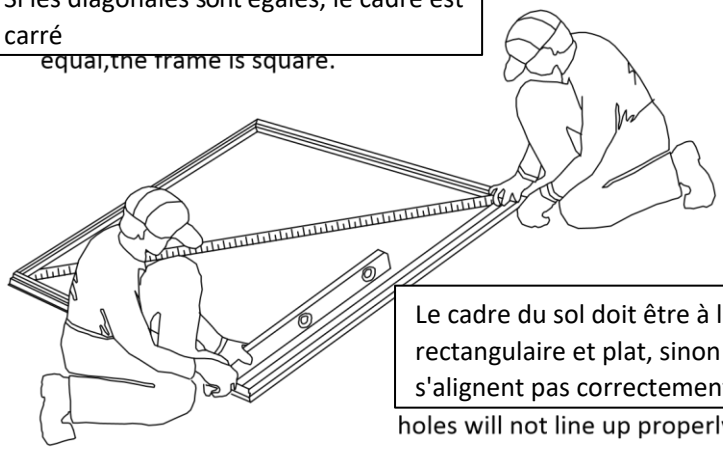

Le cadre du sol doit être à la fois rectangulaire et plat, sinon les trous ne s'alignent pas correctement.

holes will not line up properly.

NO.	PART	Qty.
P1		2

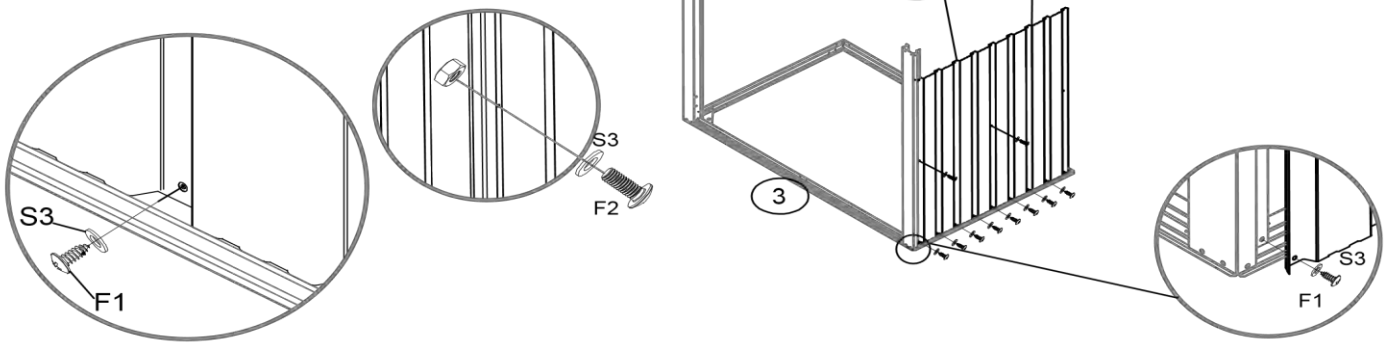

NO.	PART	Qty.
4L		1
4R		1

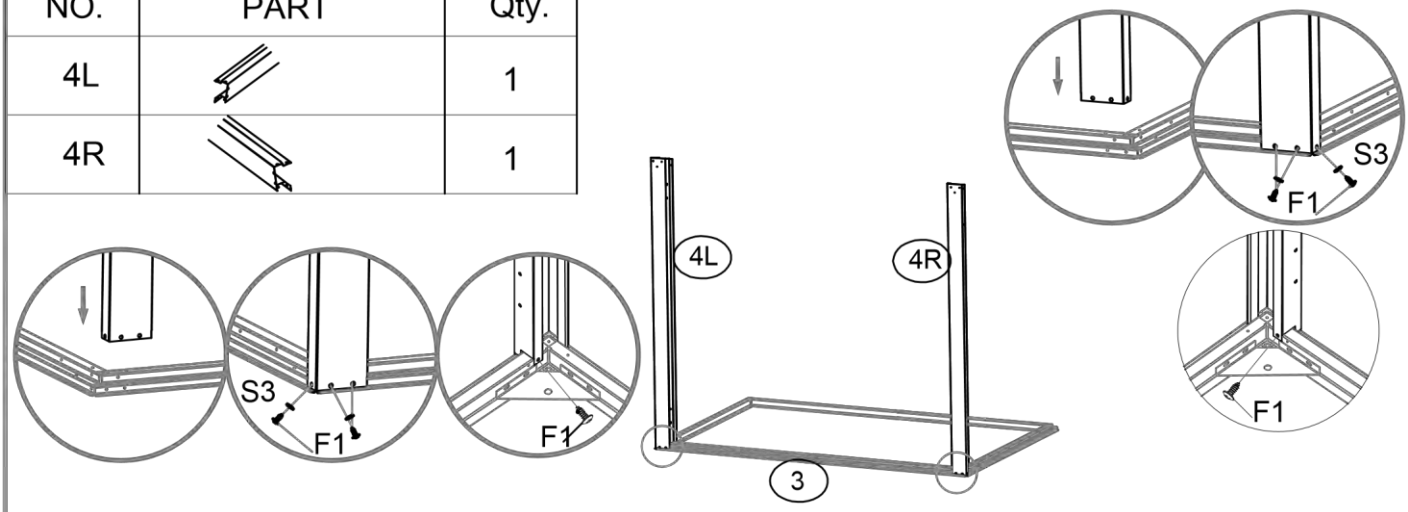

No.	Pièce	Quantité
P7		1

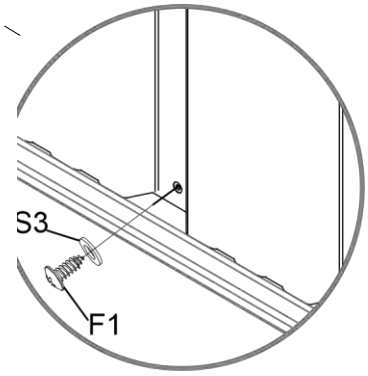

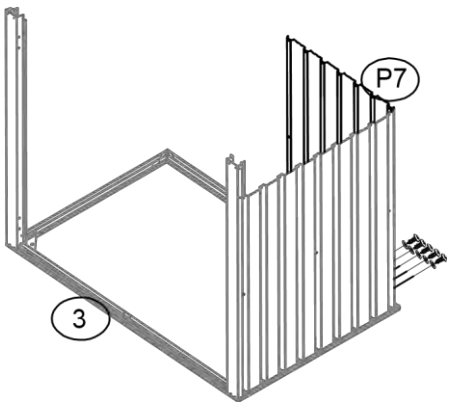

No.	Pièce	Quantité
13		1

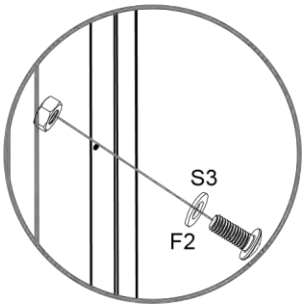

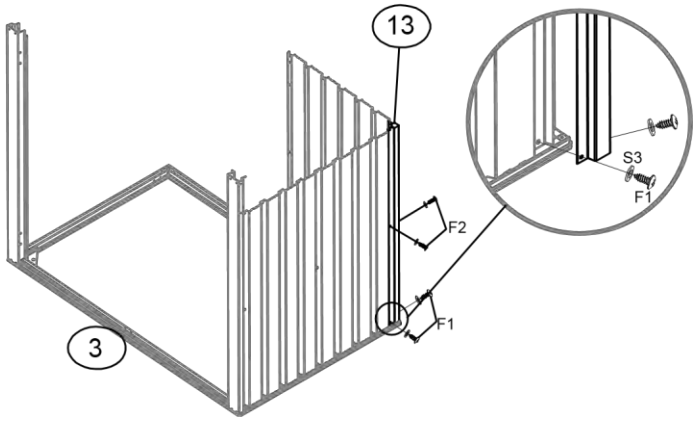

NO.	PART	Qty.
P1	----------	2

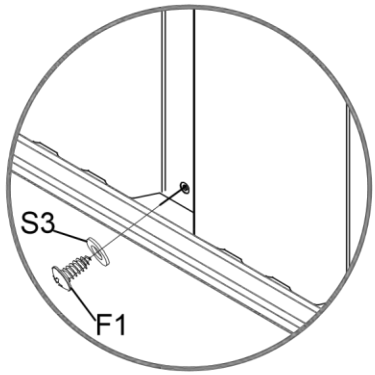

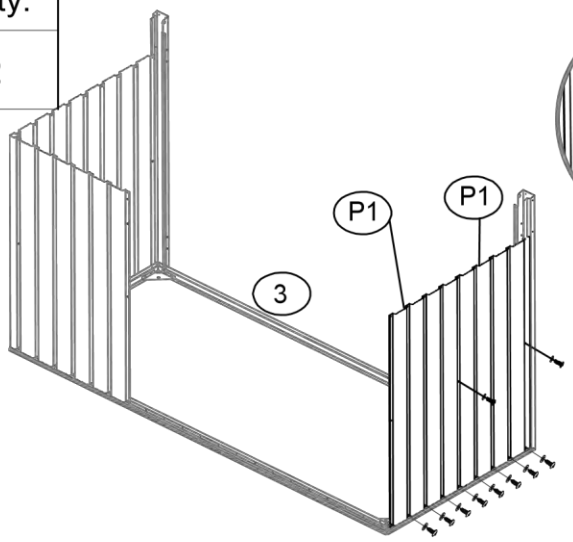

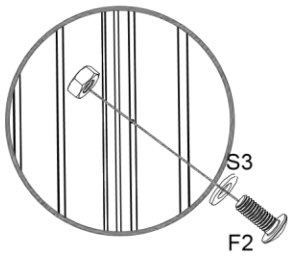

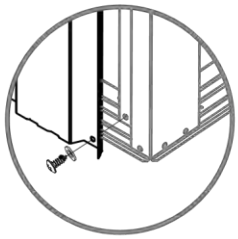

No.	Pièce	Quantité
P7	----------	1

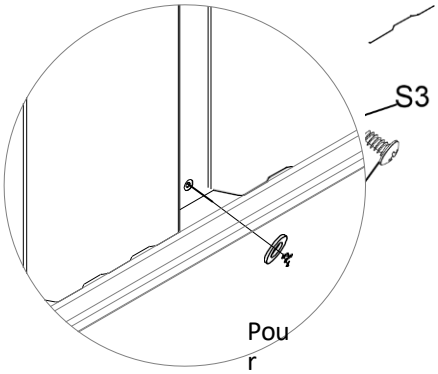

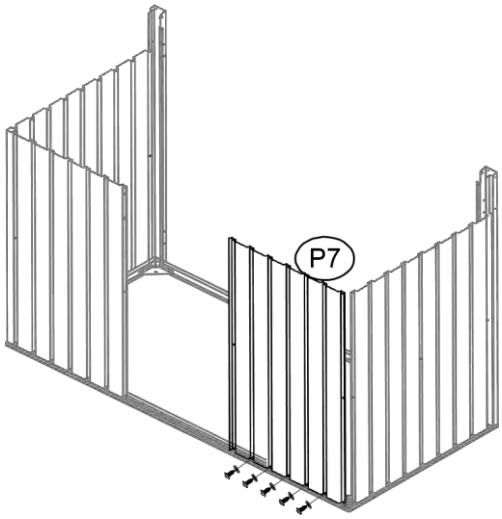

NO.	PART	Qty.
13		1

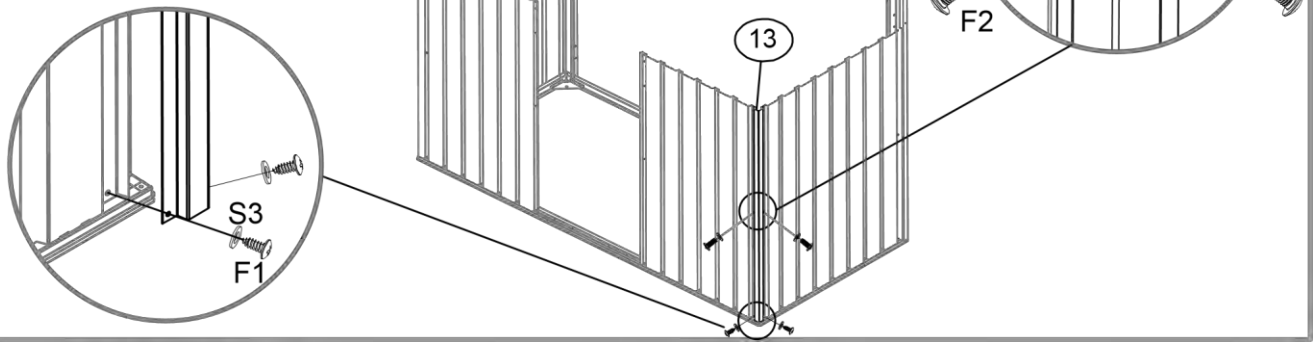

NO.	PART	Qty.
P1		1

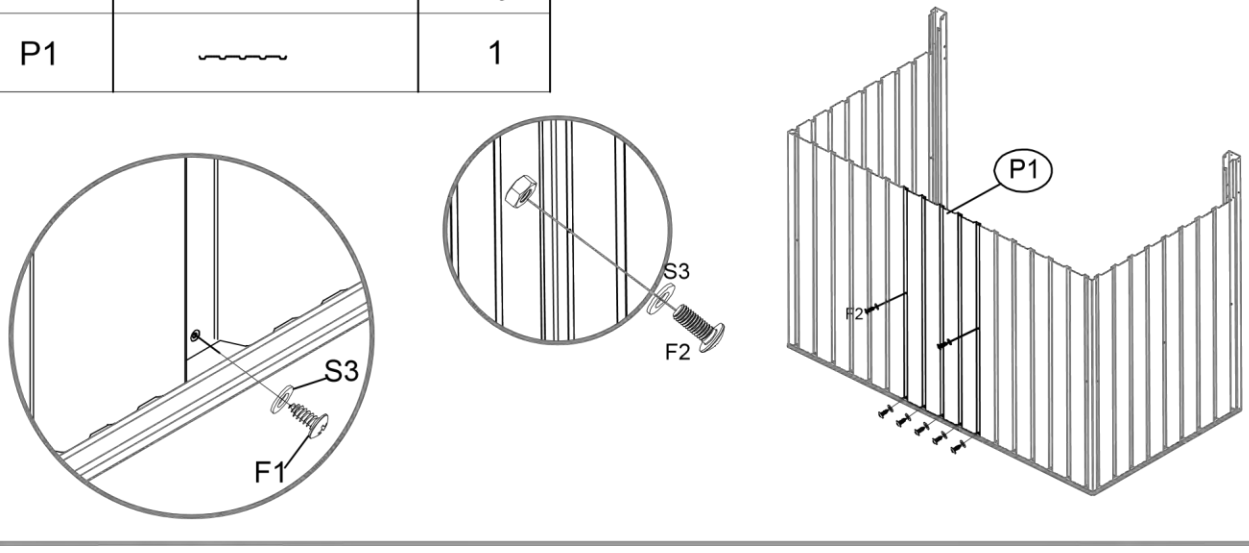

NO.	PART	Qty.
19		1

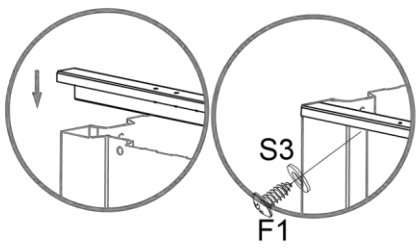

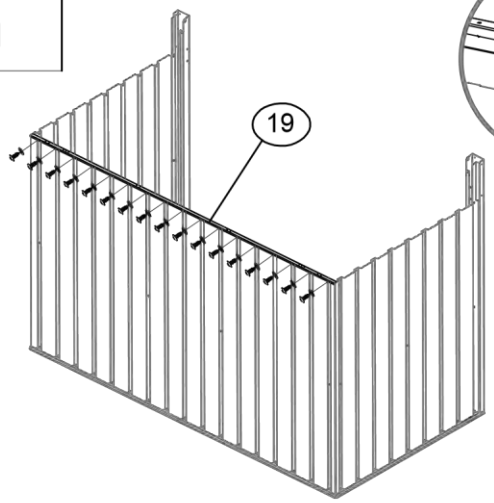

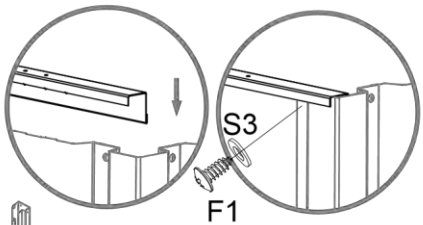

NO.	PART	Qty.
14		1

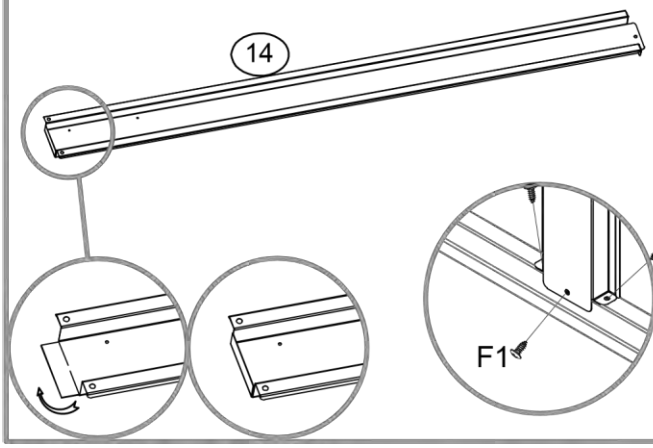

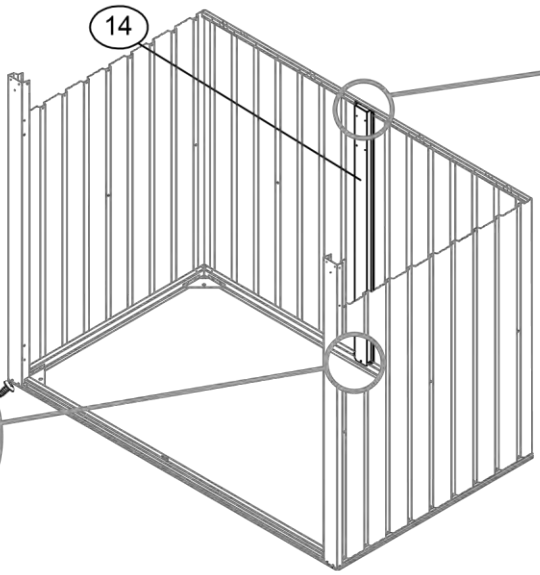

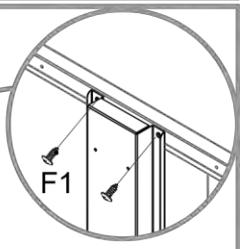

NO.	PART	Qty.
20		1
B4		1

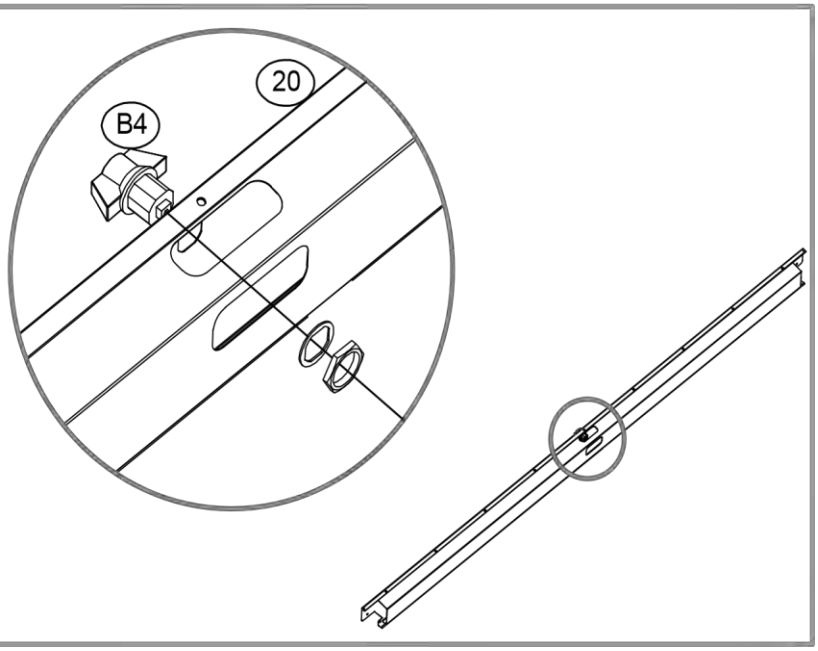

NO.	PART	Qty.
B2	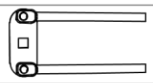	1

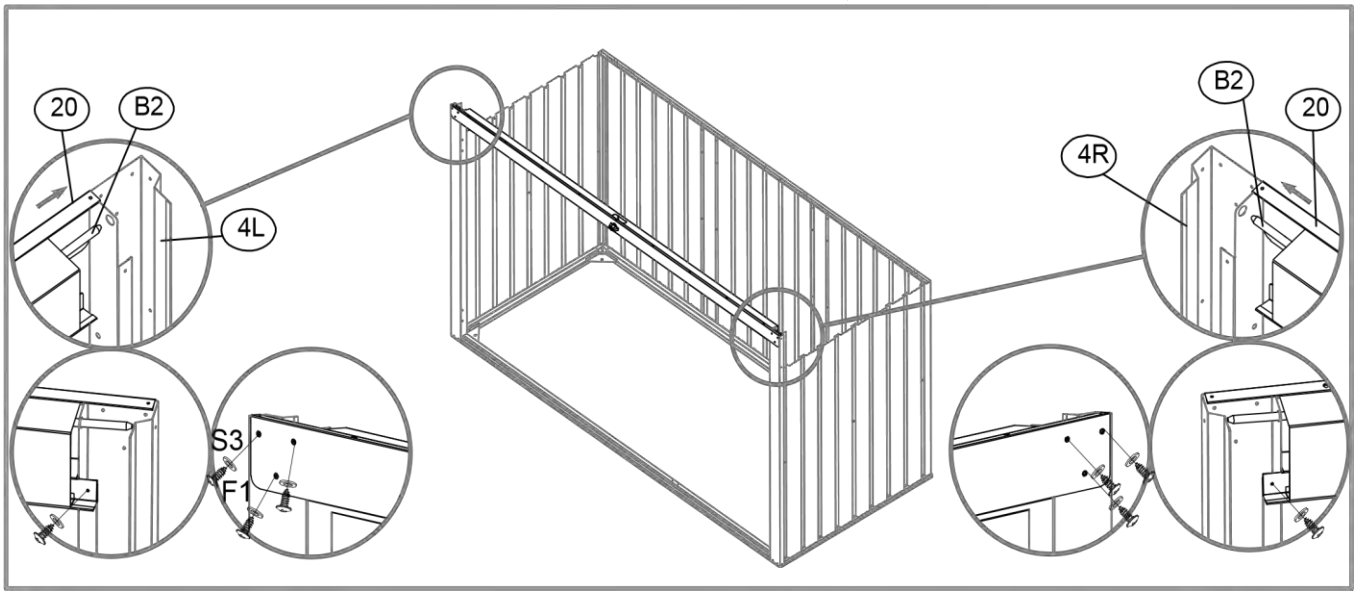

NO.	PART	Qty.
15		1
16		1
17		1
18		1

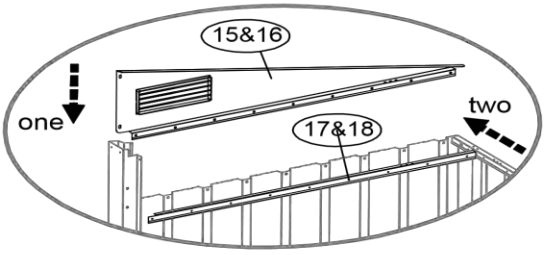

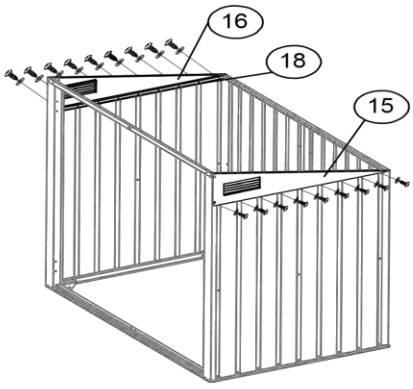

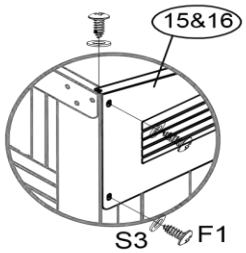

NO.	PART	Qty.
W1		4
K1		2

NO.	PART	Qty.
29		4
29-1		4
40		4

x4

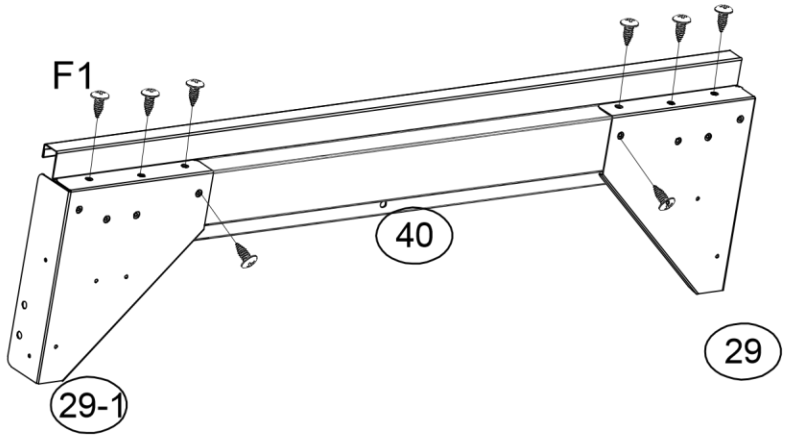

No.	Pièce	Quantité
D1		1
41		1
42		1

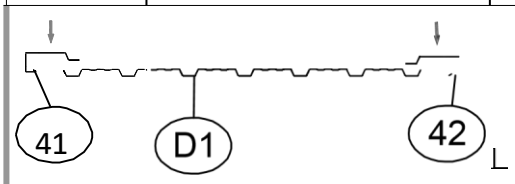

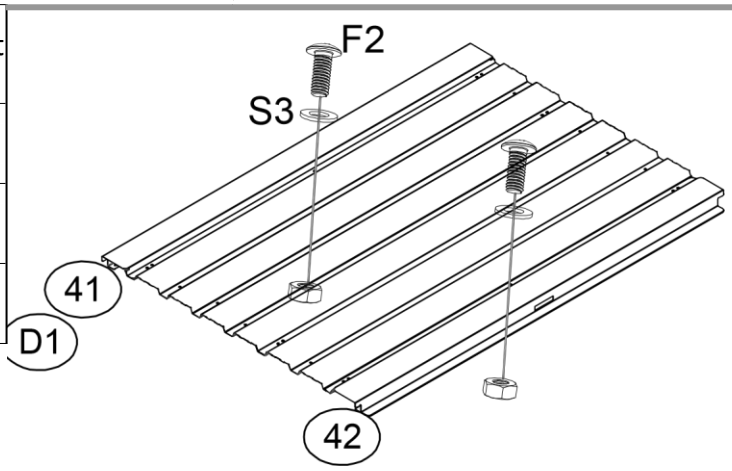

2

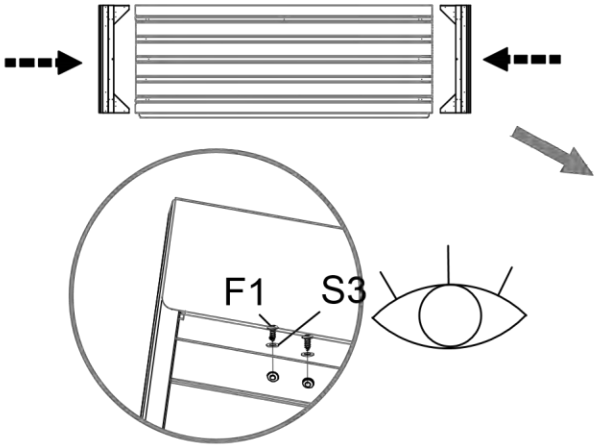

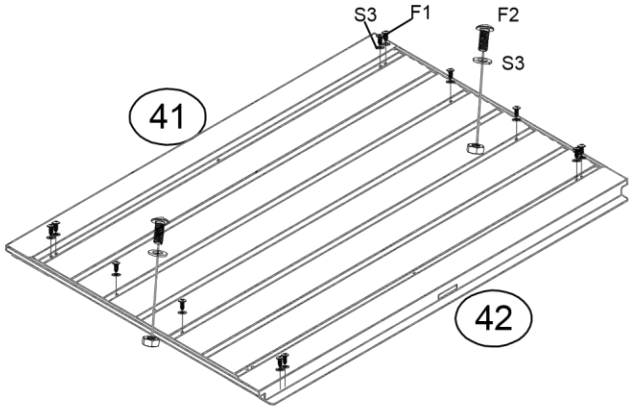

NO.	PART	Qty.
G4		2
55		1
56		1

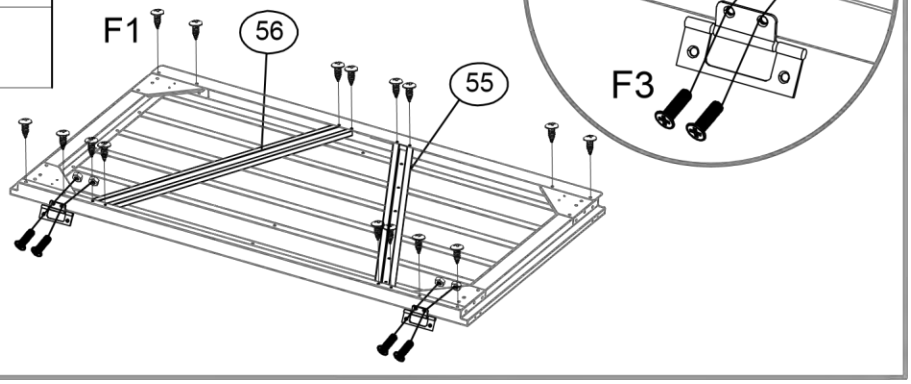

NO.	PART	Qty.
D1		1
43		1
44		1

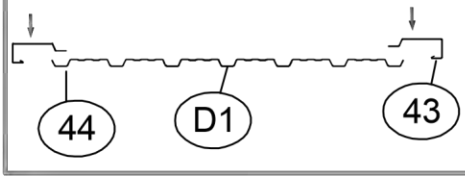

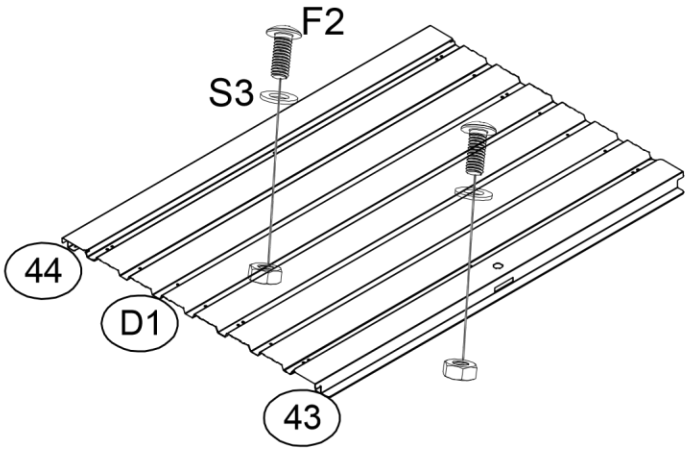

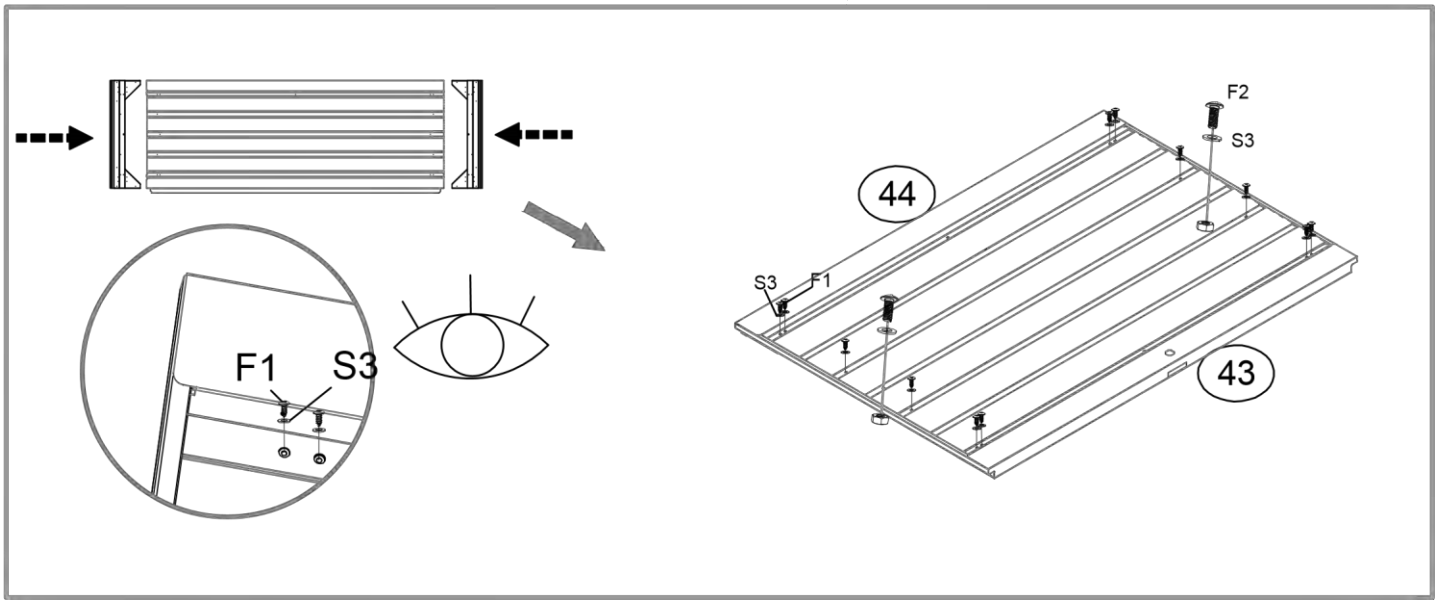

NO.	PART	Qty.
G4		2
55		1
56		1

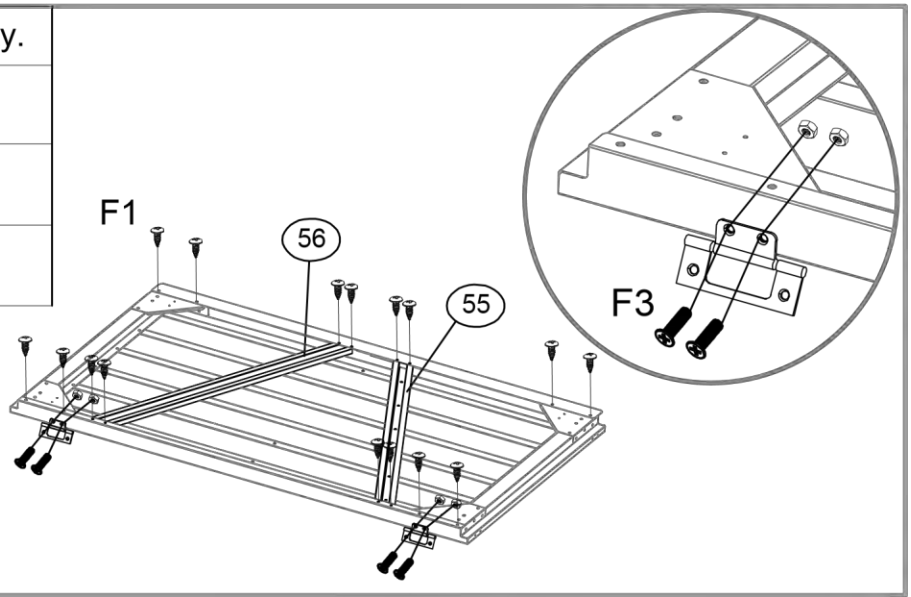

NO.	PART	Qty.
B1		1



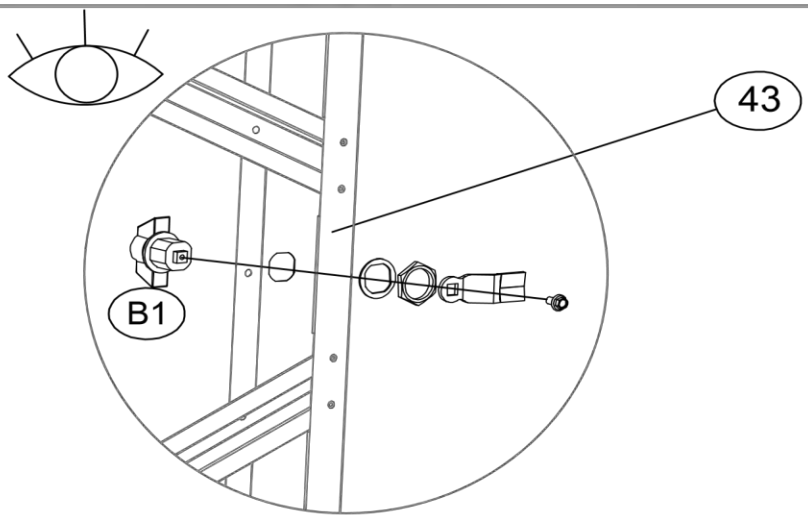

NO.	PART	Qty.
G6		2
65		1

No.	Pièce	Quantité
D4		4
50		1
51		1

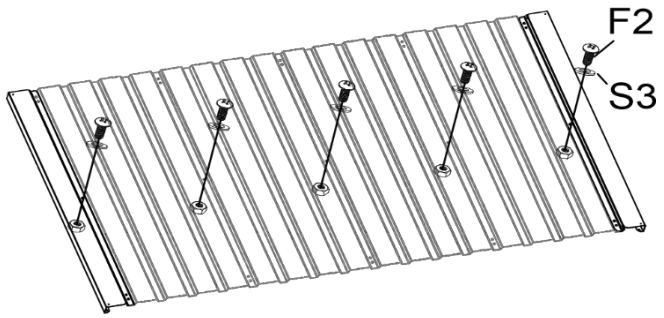

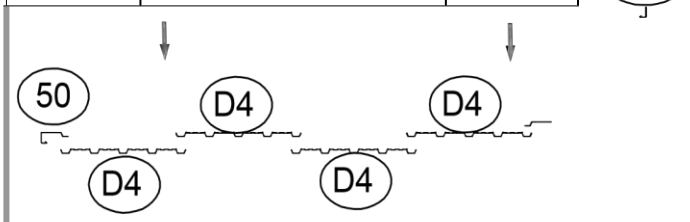

NO.	PART	Qty.
48		1
49		1

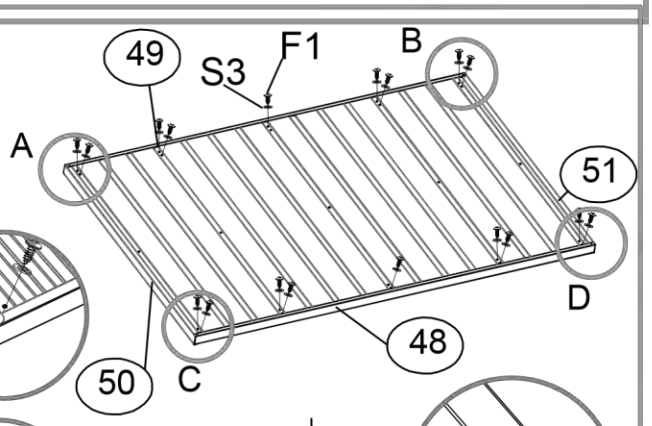

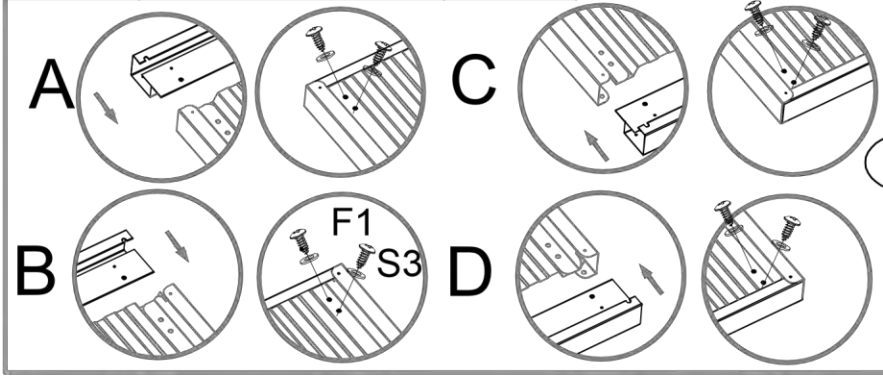

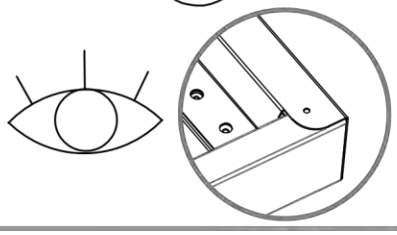

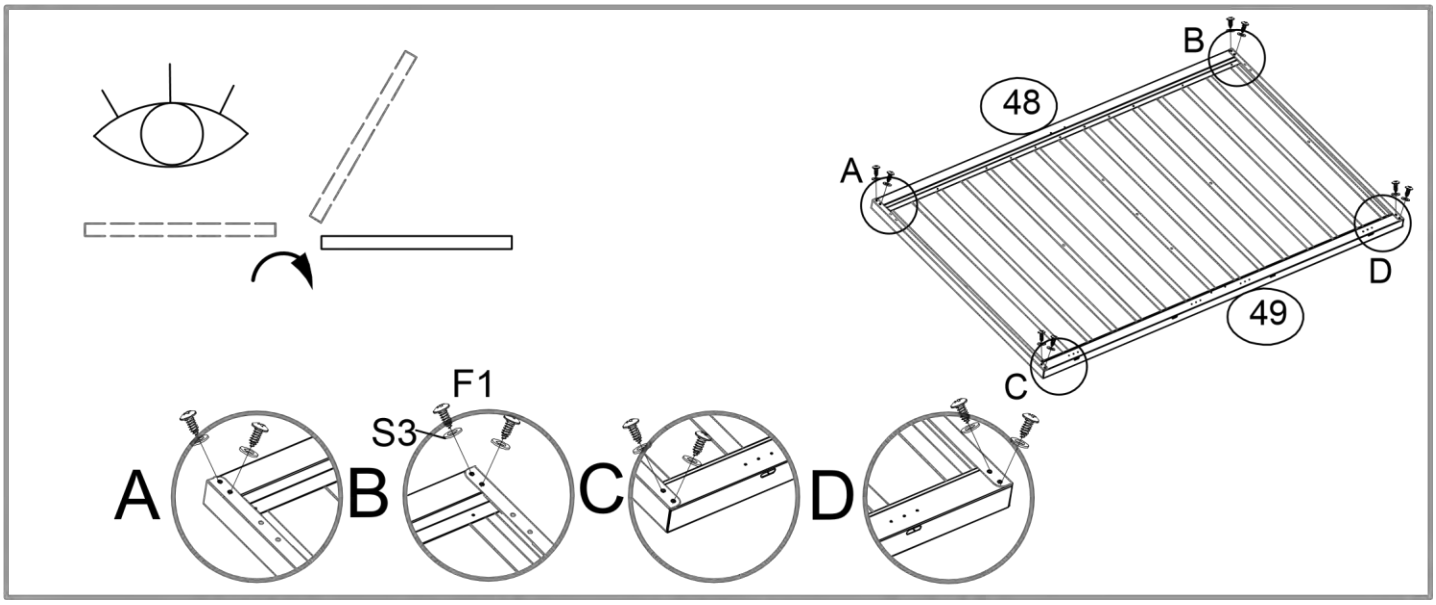

NO.	PART	Qty.
52		1

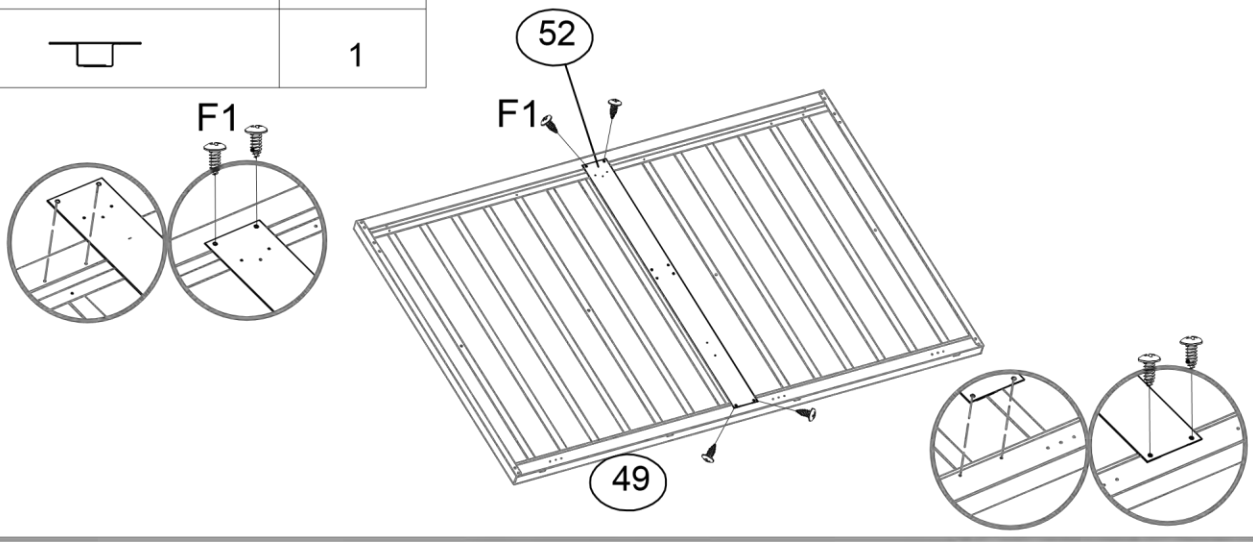

NO.	PART	Qty.
53	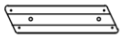	1
54		1

No.	partie.	Quantité
BL		1
BR		1

NO.	PART	Qty.
GC		4

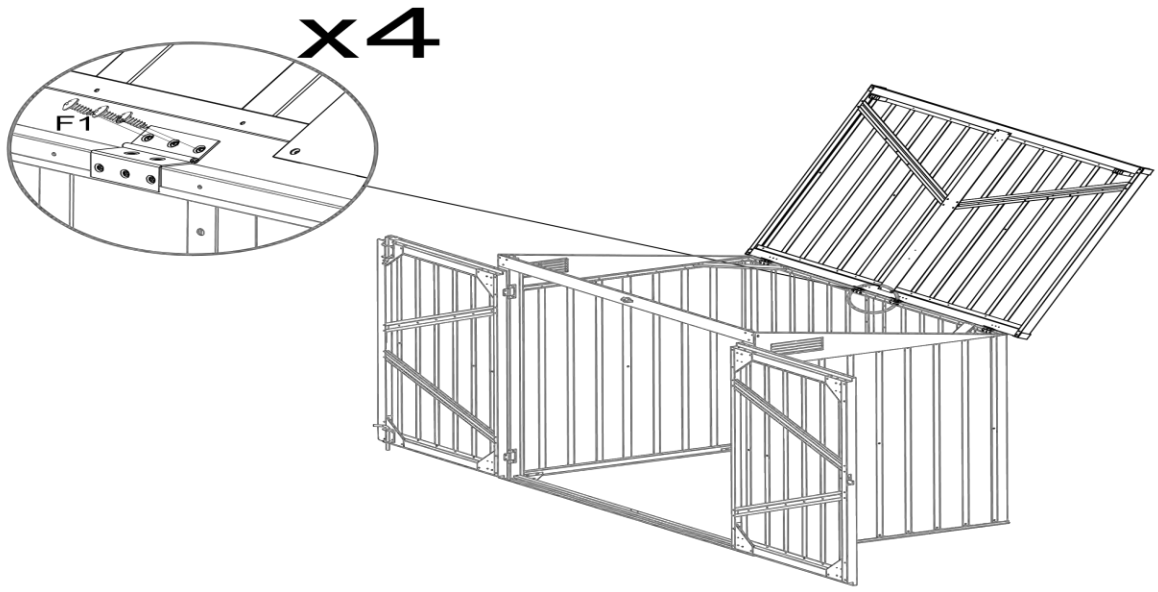

NO.	PART	Qty.
G3	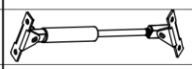	1
32		1

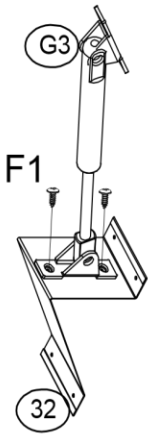

NO.	PART	Qty.
K2		2

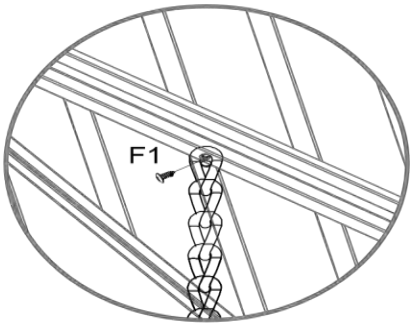

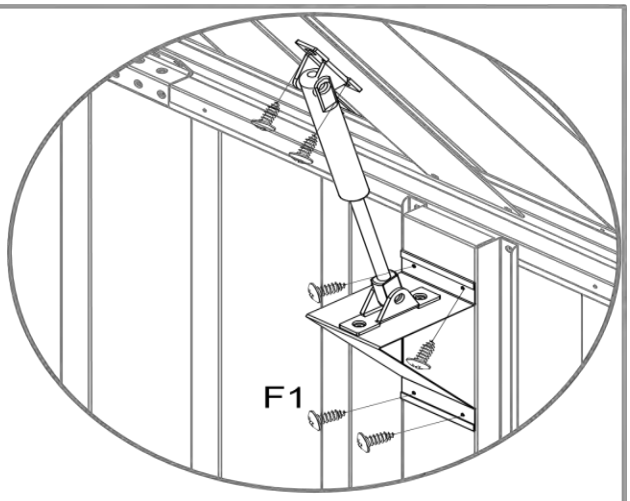

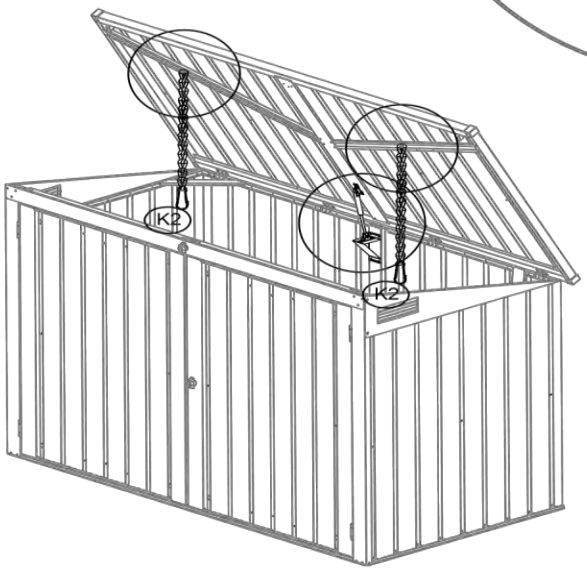

NO.	PART	Qty.
K3		1

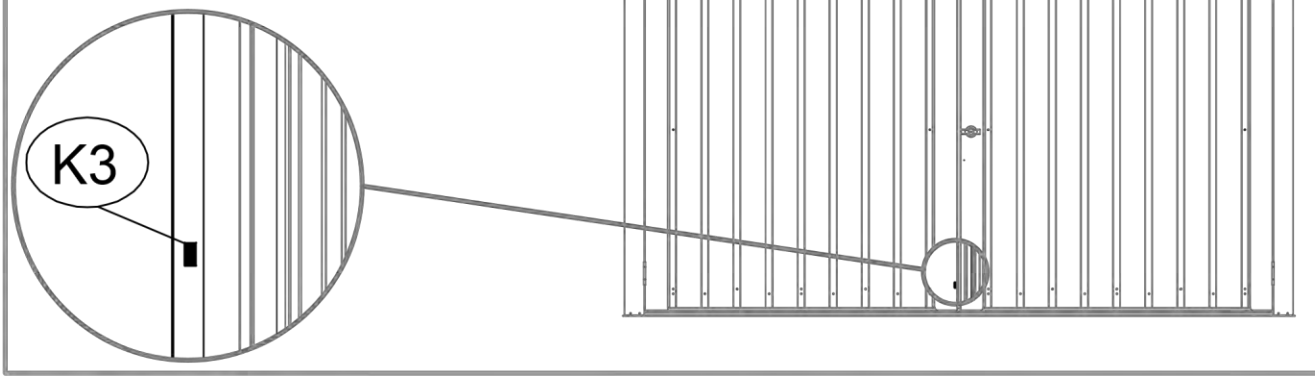

Home Deluxe GmbH Schanzeweg
2
32312 Lübbecke
Allemagne
Tél : +49 (0)5743 6181-0
www.home-deluxe-gmbh.de

BDA -069-00-BASURA L
2023/03